Wallwasher rund

Federdownlight, LED

Typ D1.12.30

interferenz®
innovation in light

technische Details ➔

Wallwasher rund

Federdownlight, LED

Typ D1.12.30

Mail Anfrage →

externer Treiber - folgende Varianten sind möglich:

* I/O | Phase | DALI | DT8 DALI | 1-10 V | DMX | | DSI

2.000 K | 2.700 K | * 3.000 K | 3.500 K | 4.000 K | 5.000 K | 5.700 K | 6.500 K

* exact one lightcolor | ambient white | tuneable white

* IP20 ... IP54 ... IP67

* Ra 80 ... Ra 90 ... Ra 97

I | II | * III

Lichttechnisches Prinzip

Gerichtete Strahlung über Hochleistungs-Spiegelreflektor.
Je nach Beleuchtungsanforderung stehen verschiedene Einbauleuchten zur Wahl.

Materialien

Reflektor Reinstaluminium 99,96% eloxiert

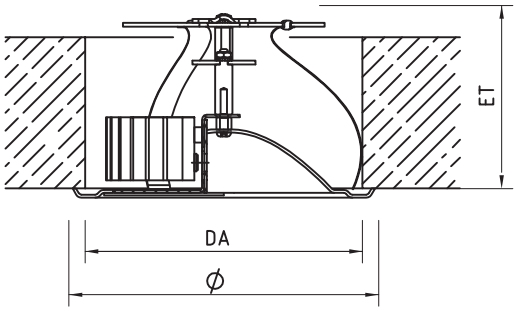

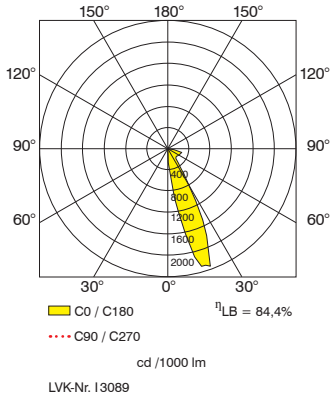

	C0	C90/270	C180
0°	110	110	110
5°	410	125	34
10°	1271	125	16
15°	2227	80	7
20°	2341	46	4
25°	1643	30	2
30°	808	19	2
35°	376	15	2
40°	247	11	2
45°	220	8	1
50°	224	5	1
55°	235	4	1
60°	247	3	1
65°	258	2	1
70°	266	2	1
75°	262	2	1
80°	2	2	1
85°	2	2	1
90°	1	1	1
	cd / 1000 lm		

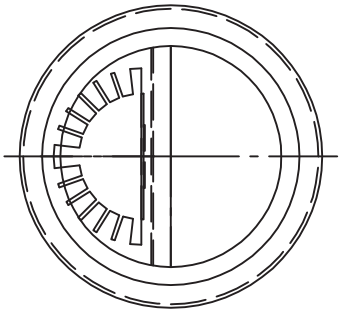

empfohlener Abstand zwischen Leuchte und Wand = ca. 700 mm

empfohlener Abstand zwischen 2 Leuchten = ca. 1000 mm

Typ/Ausführung	LVK-Nr.	DA	Ø	ET bis 6 W
D1.12.30	I3089	108 mm	120 mm*	80 mm

Stand 15-10-2020

* ≙ Standardausführung, η_{LB} = Betriebswirkungsgrad, DA = Deckenausschnittmaß, ET = Einbautiefe
Weitere Typen auf Anfrage, technische und formale Änderungen Irrtum vorbehalten, lichttechnische Daten und Zubehör gemäß Anlage bzw. auf Anfrage.

Interferenz Lichtsysteme GmbH | Lenenweg 27 | D-47918 Tönisvorst | Tel.: +49 (0)2151/97989-0 | info@interferenz.de | www.interferenz.de