LIGHTPIPE-DECKENLEUCHTE

Linear-Lichtrohr

Lichttechnisches Prinzip

Direkte Ausstrahlung über Längsreflektor,
ggf. Lamellenraster zur Längsausblendung auf Anfrage.
Leuchte ist BAP-tauglich.

Einsatzort	Innenbereich
Schutzart	IP 20
Schutzklasse	I

Materialien

Gehäuse	Lackierung auf Anfrage, Aluminium hochglänzend oder matt
Lamellenraster)*	Kunststoff, Aluminium metallisiert und schutzlackiert
Längsreflektor	Reinstaluminium, hochglänzend verspiegelt
Einbaugehäuse	Aluminium lackiert

Notwendiges Zubehör

Leuchtmittel	Leuchtstofflampe in Stabform T5, siehe Zubehör

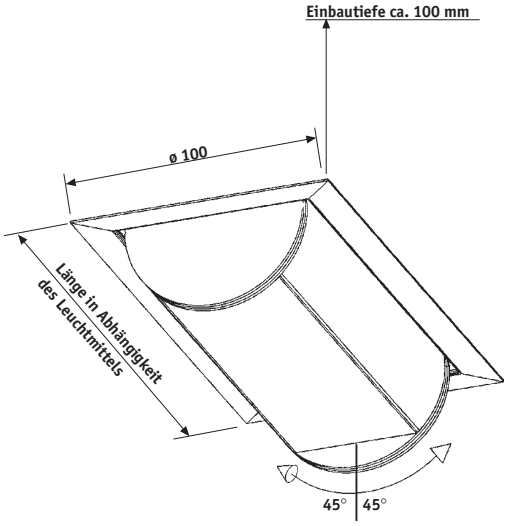

Lichtblitze:
- hoher Wirkungsgrad
- blendfrei
- werkzeugloser Lampenwechsel
- BAP tauglich
- F-Zeichen (Leuchte für Montage auf normal entflammbaren Oberflächen geeignet)

Typ/Ausführung	Leuchtmittel/Watt	Lampensockel	Deckenausschnitt	Gewicht
A1.12.20/01	T16 24W	G 5	610 x 120	)* (abhängig von Leuchtenlänge)
A1.12.20/02	T16 39W	G 5	910 x 120	)*
A1.12.20/03	T16 54W	G5	1210 x 120	)*
A1.12.21	QT - DE 60 - 150W	R7s	210 x 120	)*
A1.12.22	HIT - DE 70W	R7s	220 x 120	)*
A1.12.23/01	TC - L 18W	2 G11	290 x 120	)*
A1.12.23/02	TC - L 24W	2 G11	390 x 120	)*
A1.12.23/03	TC - L 36W	2 G11	490 x 120	)*
A1.12.23/04	TC - L 55W	2 G11	610 x 120	)*

Leuchtmittel und Betriebsgeräte separat bestellen. Leuchtenlänge ist abhängig von der Wattage.
Passende Systemstehleuchte siehe STL 1

Hinweise: Maßangaben in mm.
Abweichende Angaben auf Anfrage.
DA = Deckenausschnittmaß
Lichttechnische Daten und Zubehör gemäß Anlage bzw. auf Anfrage.
Technische und formale Änderungen, Irrtum vorbehalten.

)* = auf Anfrage